

TECNOLOGIE INDUSTRIALI

CATALOGO 2026

SISTEMI OSCURANTI BREVETTATI

"L'eleganza è l'espressione della cura del dettaglio"

Cosimo Miglietta
Luca Miglietta

TECNOLOGIE INDUSTRIALI

Indice

La nostra Azienda pag. 2
I nostri Valori pag. 4
Ricerca e Sviluppo pag. 6
Perchè sceglierci pag. 8

SISTEMI OSCURANTI

Blinkroll pag. 10
Scheda Tecnica pag. 12

Blinkroll *Plus* pag. 14
Scheda Tecnica pag. 16

Blinkroll *Plus Inversa* pag. 19
Scheda Tecnica pag. 20

Colori Disponibili pag. 22

Accessori pag. 23

Contatti pag. 25

LA NOSTRA AZIENDA

TIN Srl è specializzata nella progettazione e produzione di sistemi oscuranti innovativi, seguendo internamente ogni fase del processo: dallo studio delle soluzioni alla realizzazione del prodotto finito. Le nostre tapparelle in alluminio estruso e verniciato garantiscono standard elevati di design, sicurezza e performance, certificati lungo l'intera catena produttiva — dall'ingresso delle materie prime nei nostri stabilimenti fino alla consegna del prodotto finito.
Attivi nel settore dal 1996 come produttori di meccanismi, poniamo massima attenzione alla qualità e al valore dei nostri sistemi, assicurando soluzioni affidabili e a impatto ambientale zero, in linea con i principi della sostenibilità.
In un contesto di costante espansione nazionale e internazionale, la nostra azienda è in grado di cogliere e interpretare rapidamente le evoluzioni del mercato, adeguando in modo flessibile la filiera produttiva per rispondere con tempestività alle nuove esigenze.
La nostra rete di agenti di zona è a disposizione per offrire consulenze dedicate e supportare i partner nella scelta delle soluzioni più idonee alle loro attività. Collaborare con TIN Srl significa accedere a vantaggi commerciali competitivi e instaurare una partnership solida e duratura, fondata su affidabilità, innovazione e visione strategica.



I NOSTRI VALORI

Alla base della nostra attività ci sono principi solidi che orientano ogni decisione strategica e operativa. Sono i valori che guidano il nostro modo di fare impresa, conferendo una identità riconoscibile ai nostri sistemi oscuranti e a ogni prodotto che porta la firma TIN Srl.
Per noi, **il cliente rappresenta il primo e più importante asset aziendale**. Ogni progetto nasce con l'obiettivo di offrire soluzioni di valore, capaci di garantire sicurezza, comfort e qualità in ogni contesto abitativo.

Soluzioni su Misura per ogni Esigenza

Scegliendo i sistemi oscuranti TIN, ogni edificio diventa un ambiente sicuro, protetto e confortevole, grazie a prestazioni elevate di isolamento termico e acustico e a una schermatura solare efficiente.
Proponiamo soluzioni personalizzate e un'ampia gamma cromatica, per soddisfare qualsiasi esigenza estetica e architettonica, sia in ambito residenziale che professionale.

Ricerca, Innovazione e Sostenibilità

Nel nostro laboratorio di Ricerca & Sviluppo, i sistemi TIN sono oggetto di evoluzione continua. Investiamo costantemente in innovazione tecnologica, sviluppando e brevettando nuovi sistemi che integrano le più recenti soluzioni del settore.
Parallelamente, perseguiamo un approccio sostenibile:

- Recuperiamo e riutilizziamo materiali di scarto come alluminio e materiale plastico;
- Adottiamo pratiche produttive orientate all'economia circolare, riducendo l'impatto ambientale.

Cura dei Dettagli e Qualità

In TIN Srl prestiamo attenzione meticolosa a ogni singolo componente, dal più piccolo accessorio al sistema oscurante completo. Crediamo che ogni elemento sia fondamentale per costruire un sistema affidabile, performante e duraturo.
La qualità è la nostra firma: un impegno costante che si riflette nei prodotti, progettati per rispondere alle esigenze di oggi e anticipare quelle di domani.



RICERCA & SVILUPPO

Innovazione Continua

TIN Srl sviluppa costantemente sistemi oscuranti all'avanguardia, frutto di un intenso lavoro di ricerca, progettazione e test interni. Nei nostri laboratori di Ricerca & Sviluppo, portiamo avanti un'attività continua di studio e registrazione di nuovi brevetti, sottoponendo ogni prodotto a controlli di qualità.

Qualità, Personalizzazione e Assistenza Diretta

La qualità rappresenta per TIN Srl una responsabilità quotidiana. Siamo i giudici più severi dei nostri stessi prodotti e garantiamo standard qualitativi, servizi di assistenza diretta e personalizzazione su misura per profili e tapparelle.
Ogni richiesta viene gestita internamente dal nostro team specializzato, assicurando risposte tempestive e soluzioni mirate per ogni esigenza tecnica, estetica e logistica.

Produzione Flessibile e Tempi Rapidi

Grazie a linee produttive moderne, TIN Srl è in grado di realizzare ordini su misura in tempi brevi, rispondendo con efficienza a richieste provenienti sia dal mercato nazionale che internazionale. La combinazione tra impianti e la competenza dei nostri collaboratori ci consente di sviluppare prodotti innovativi, pensati per offrire soluzioni funzionali, performanti e competitive.

Le Nostre Soluzioni di Punta

Tra i prodotti di maggior rilievo figurano le linee di tapparelle:

- BlinkRoll Standard
- BlinkRoll Plus (fino a 4 metri di larghezza)
- BlinkRoll Inversa (avvolgimento inverso)

Queste soluzioni rappresentano l'espressione concreta della nostra filosofia: unire tecnologia, design e affidabilità per offrire sistemi oscuranti capaci di rispondere alle esigenze più complesse del mercato.



PERCHÈ SCEGLIERCI

Mission e Impegno

TIN Srl ha come obiettivo la costante evoluzione del settore dei serramenti, attraverso lo sviluppo di sistemi oscuranti innovativi che si distinguono per tecnologia, affidabilità e design.
Da decenni progettiamo e realizziamo tapparelle e accessori di nuova generazione, offrendo soluzioni che vanno oltre i tradizionali meccanismi presenti sul mercato.

Soluzioni per Ogni Esigenza

Proponiamo sistemi oscuranti adatti a ogni tipologia di abitazione e contesto climatico, studiati per garantire funzionalità ottimale, utilizzo semplice e immediato, assenza di blocchi e un design moderno e armonioso.

Qualità, Design e Sostenibilità

In TIN Srl dedichiamo attenzione a ogni dettaglio per offrire prodotti performanti, esteticamente impeccabili e realizzati nel rispetto dell'ambiente. L'impegno verso la sostenibilità è parte integrante della nostra filosofia aziendale: ogni sistema oscurante è concepito per assicurare efficienza, durata nel tempo e impatto ambientale zero



BLINKROLL



BlinkRoll è la famiglia delle tapparelle in alluminio estruso e frangisole, in grado di migliorare comfort visivo e termico. Moderne ed eleganti, si adattano sulle comuni guide presenti sul mercato, consentendo una gestione personale e progressiva sull'ingresso di aria e di luce, rendendo gli ambienti confortevoli e gradevoli, progettata e studiata per una silenziosità di chiusura e apertura, come standard di produzione.

L'innovativo sistema ad anelli brevettato, consente di poter scegliere la distanza tra le lamelle desiderata, personalizzando così la tapparella a seconda delle proprie esigenze.

Una tapparella **BlinkRoll** è la sintesi di praticità ed eleganza e di comfort abitativo, disponibile in varie finiture di colore che ben si adattano ad ogni tipo di scelta cromatica architetturale.



SCHEDA TECNICA

PESO: 10,5 Kg/mq

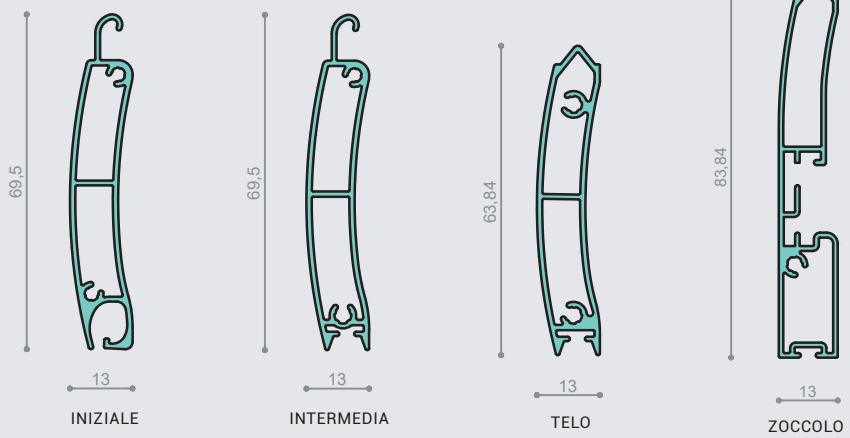

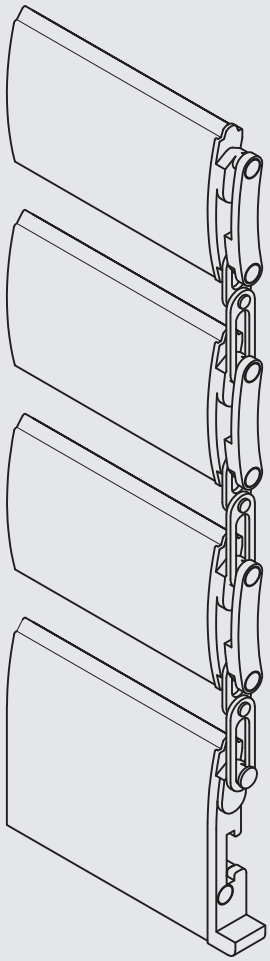

materiale
Alluminio estruso

larghezza max consigliata

3000 mm

prodotto brevettato

resistenza al carico del vento
classe: 5 - Rapporto di prova n. 2017-CPR-RP0001/022ZV

UNI EN 14501:2025
Rapporto di prova n. 427023 - Istituto Giordano

* Colori disponibili a pag.22

VERSIONE PRIVACY
distanza tra le lammelle di 10 mm

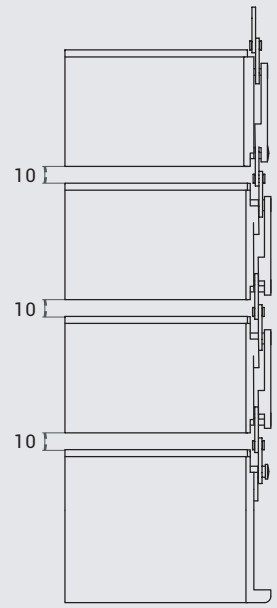

VERSIONE STANDARD
distanza tra le lammelle di 23 mm

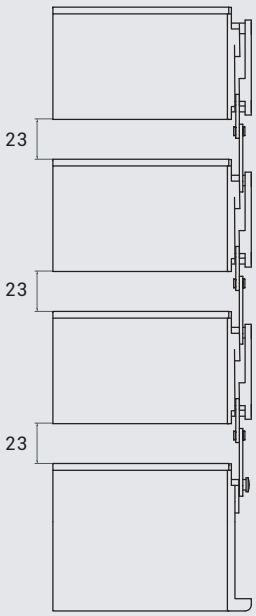

VERSIONE OPEN
distanza tra le lammelle di 37 mm

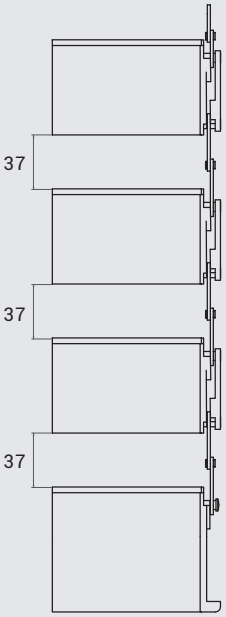

DIAMETRI DI AVVOLGIMENTO

RULLO DA 60	
DIAMETRI DI AVVOLGIMENTO 	
H LUCE (mm)	D (mm)
1200	180
1440	190
1680	210
1920	220
2160	240
2400	250
2640	260
2880	270

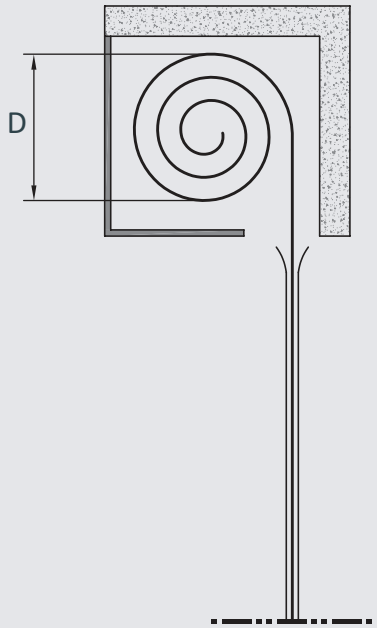

RACCOMANDAZIONI GENERALI

COME MISURARE LA LARGHEZZA



DISTANZA MASSIMA DI 16,5 MM PER LE GUIDE SENZA SPAZZOLINO

PER ULTERIORI DOCUMENTAZIONI TECNICHE POTETE INVIARE UNA RICHIESTA ALLA SEGUENTE MAIL:
blinkroll@t-in.it

PER EVENTUALI INFORMAZIONI TELEFONARE AL SEGUENTE NUMERO:
0832 760191

COME MISURARE L'ALTEZZA



BLINKROLL PLUS

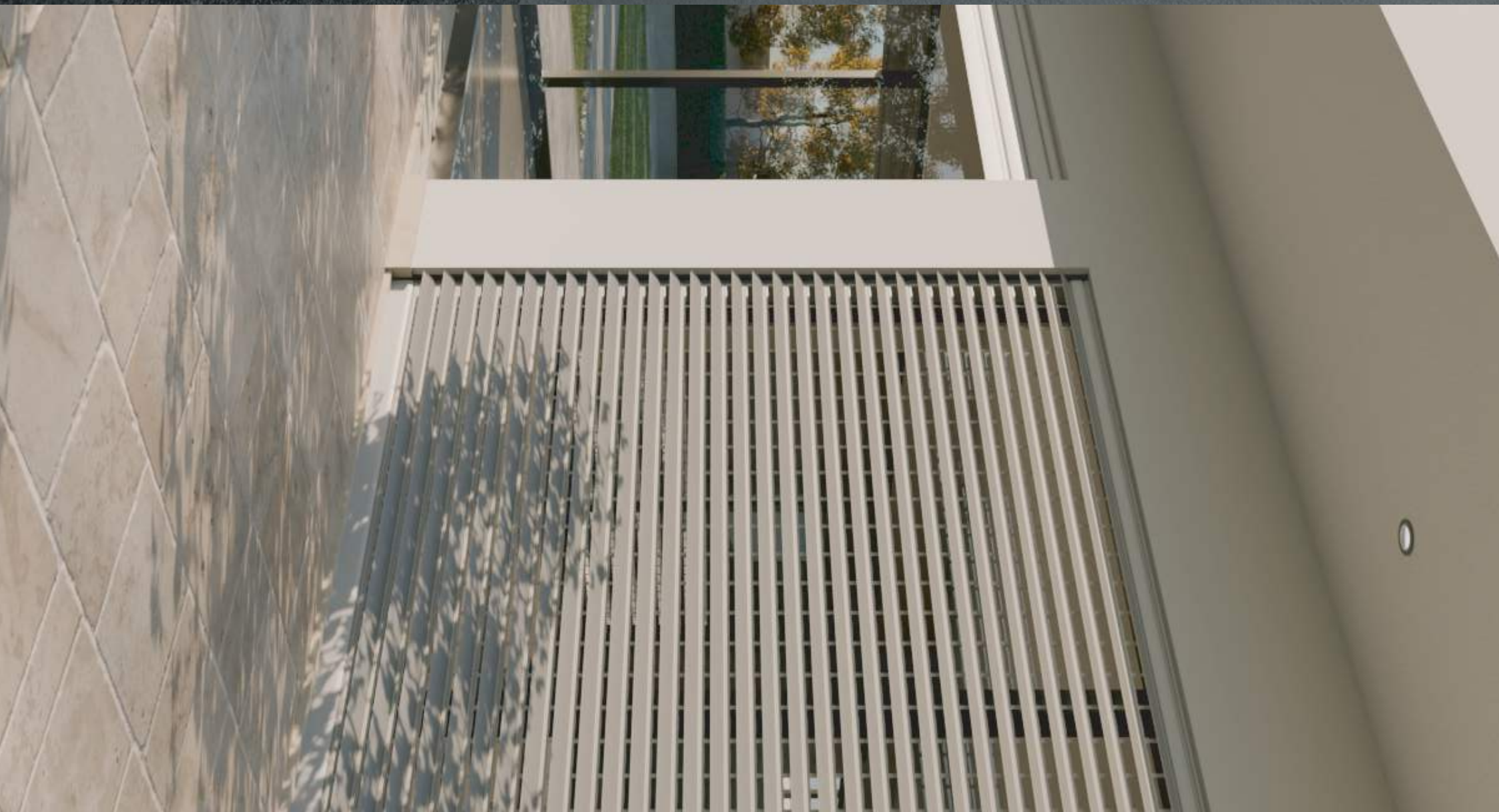

BLINKROLL Plus

BLINKROLL PLUS, nata dall'evoluzione di uno dei nostri prodotti di punta. La tapparella frangisole BLINKROLL si evolve diventando ORIENTABILE e per raggiungere i 4 metri di larghezza ***e la variante Plus Inversa*** che completa le esigenze specifiche della quasi totalità delle abitazioni.
I nostri sistemi brevettati consentono di poter scegliere fra due gradi di apertura, **30° gradi** di inclinazione per una maggiore privacy, e **60° gradi** d'inclinazione per massimizzare il passaggio di luce ed aria negli ambienti, nonché fra due tipologie di lavorazione, **microforata** per impedire l'ingresso di insetti indesiderati, o **asolata** per aumentare il flusso d'aria e la luce.
La particolare forma delle lamelle e il suo sistema di movimentazione le donano stabilità e resistenza anche per spazi di grandi dimensioni, difatti la larghezza massima raggiungibile da BLINKROLL PLUS è di ben 4 metri.



SCHEDA TECNICA

PESO: 10 Kg/mq

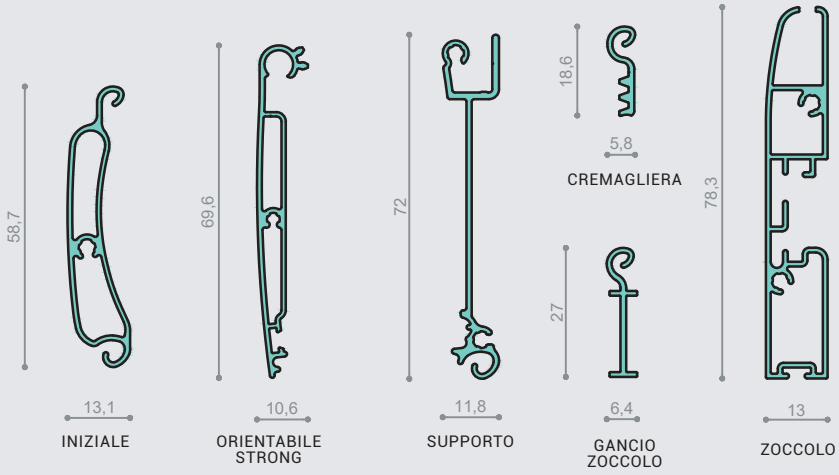

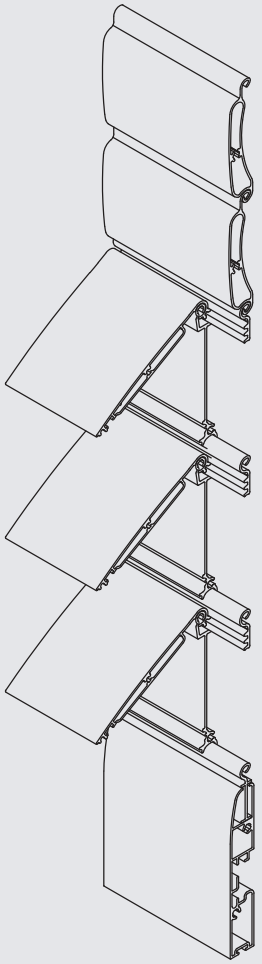

materiale
Alluminio estruso

larghezza max consigliata

4000 mm

prodotto brevettato

Comfort Termico e visivo | Classe 4

UNI EN 14501:2025
Rapporto di prova n. 436243 - Istituto Giordano

* Colori disponibili a pag.22

APERTURA A 60°
maggiore areazione e luce

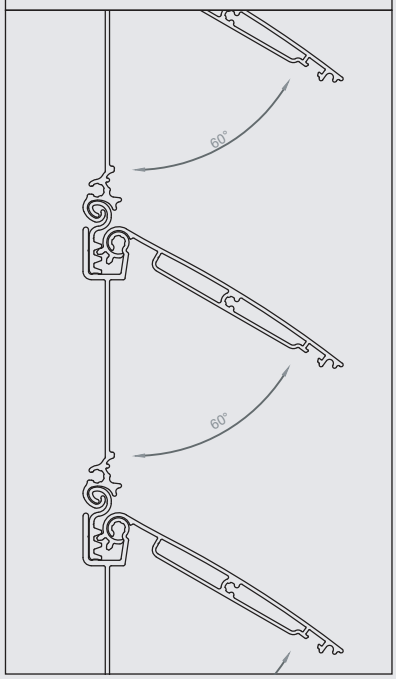

APERTURA A 30°
maggiore privacy

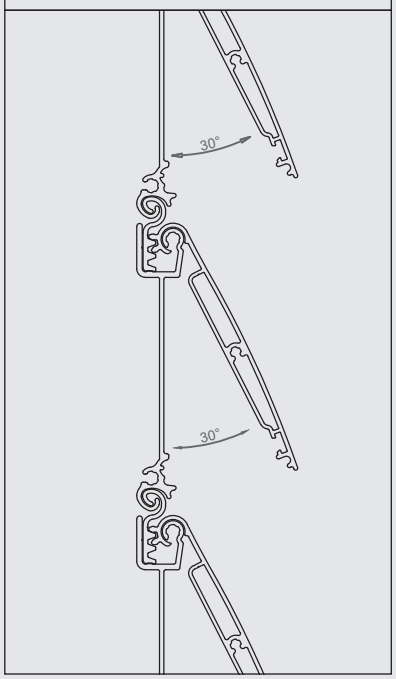

MICROFORATA
microforatura anti insetti

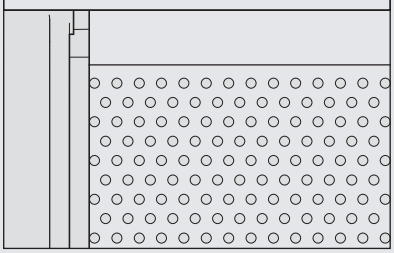

ASOLATA
maggiore areazione e luce

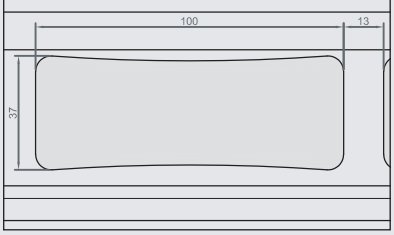

DIAMETRI DI AVVOLGIMENTO

DIAMETRI DI AVVOLGIMENTO **CON RULLO DA 70 mm**	
H LUCE (mm)	D (mm)
1000	150
1500	170
2000	200
2500	220
3000	240

DIAMETRI DI AVVOLGIMENTO **CON RULLO DA 80 mm**	
H LUCE (mm)	D (mm)
1000	160
1500	180
2000	210
2500	230
3000	250

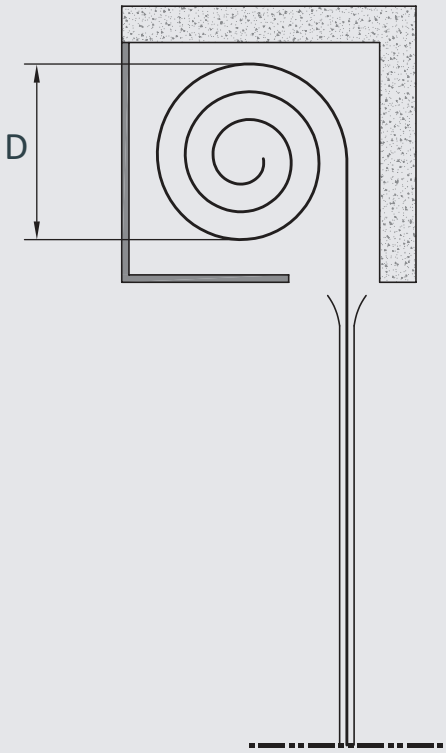

RACCOMANDAZIONI GENERALI

COME MISURARE LA LARGHEZZA



DISTANZA MASSIMA DI 16,5 MM PER LE GUIDE SENZA SPAZZOLINO

PER ULTERIORI DOCUMENTAZIONI TECNICHE POTETE INVIARE UNA RICHIESTA ALLA SEGUENTE MAIL:
blinkroll@t-in.it

PER EVENTUALI INFORMAZIONI TELEFONARE AL SEGUENTE NUMERO:
0832 760191

COME MISURARE L'ALTEZZA

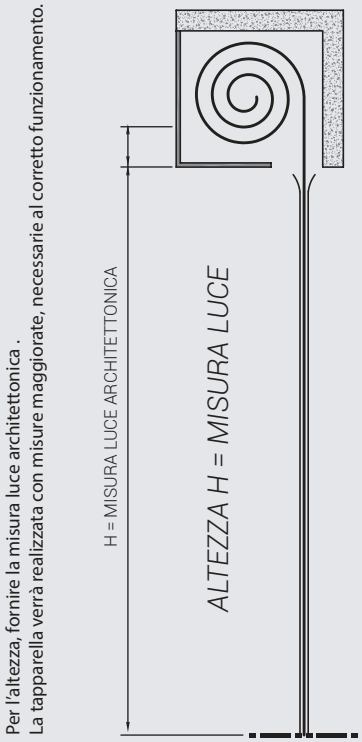

BLINKROLL PLUS INVERSA

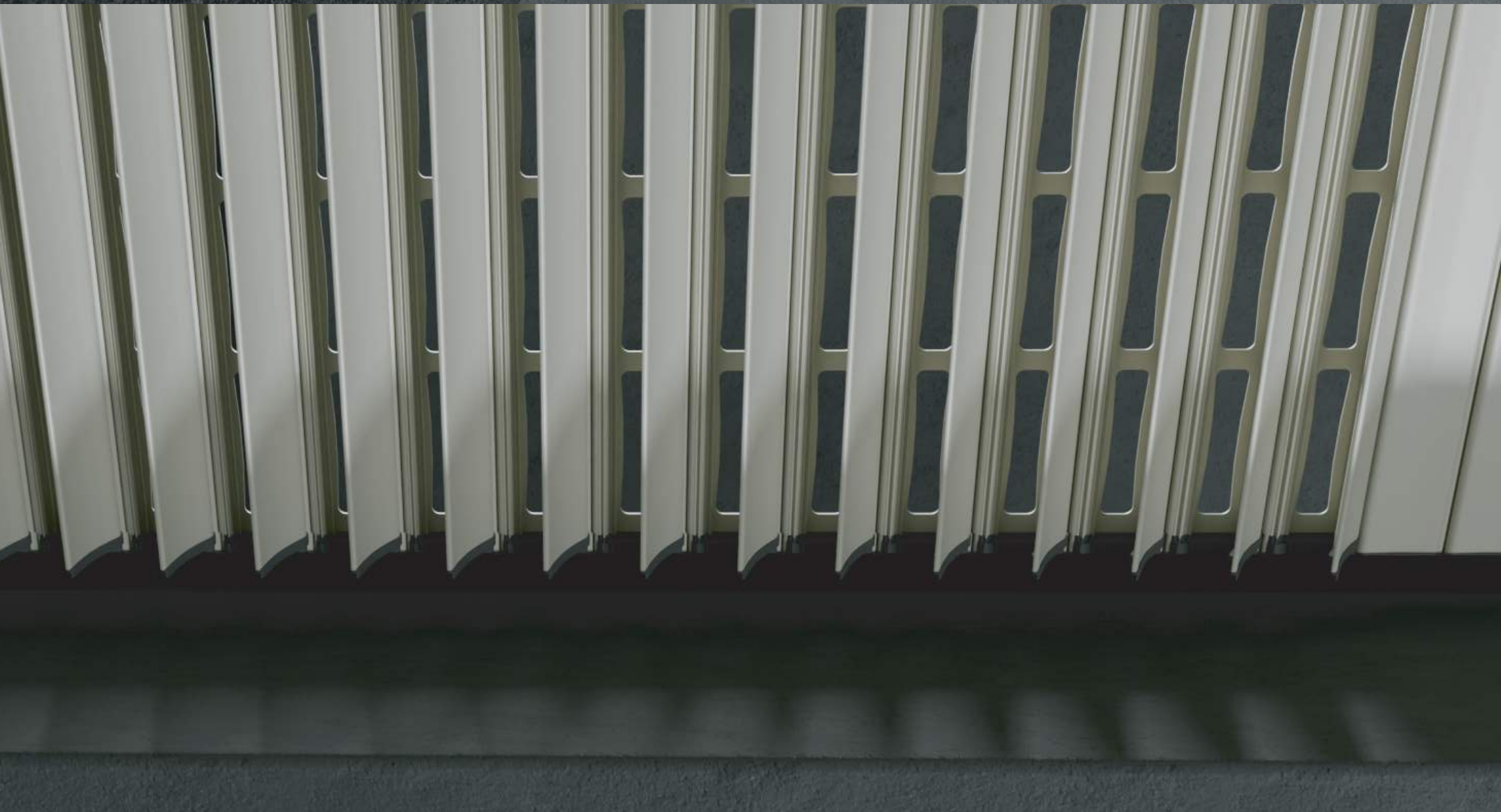

BLINKROLL

Plus Inversa

Presentiamo **BlinkRoll Plus Inversa**, la tapparella avvolgibile che unisce funzionalità, robustezza e design contemporaneo. Realizzata in alluminio di alta qualità, garantisce leggerezza, resistenza alle intemperie e una lunga durata nel tempo.

La sua caratteristica principale è il meccanismo di avvolgimento esterno: il cassone non occupa spazio all'interno dell'ambiente, offrendo una soluzione pulita e integrata per la tua finestra. Questo sistema garantisce anche una perfetta tenuta alla luce quando la tapparella è completamente abbassata.

In 7 Colori diversi, ti permette di personalizzare la tua abitazione, abbinando la scelta allo stile della facciata o al colore degli infissi, per un risultato estetico armonioso e personalizzato.

La scelta intelligente per chi cerca praticità, risparmio in termini di spazio utile in avvolgimento e un tocco di stile.

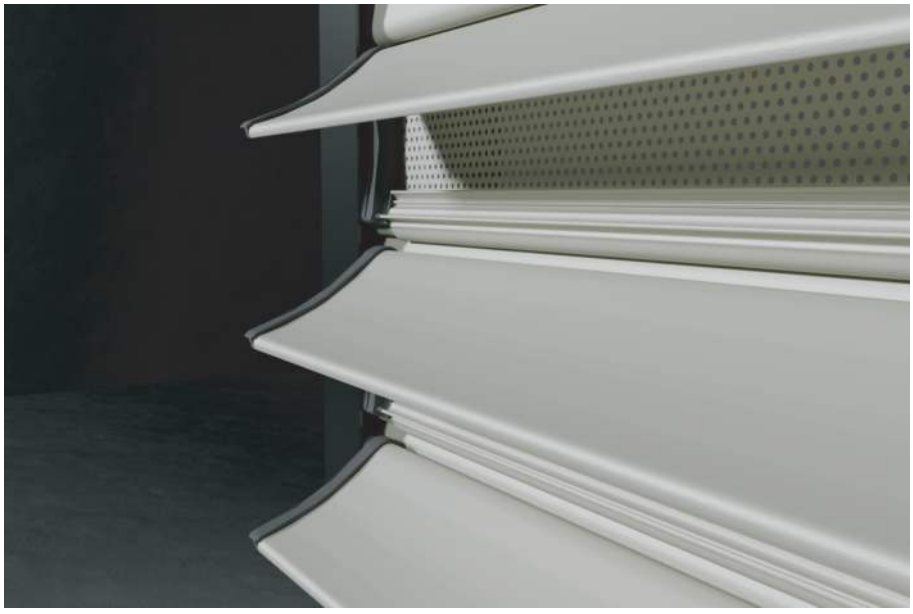

SCHEDA TECNICA

PESO: 11 Kg/mq

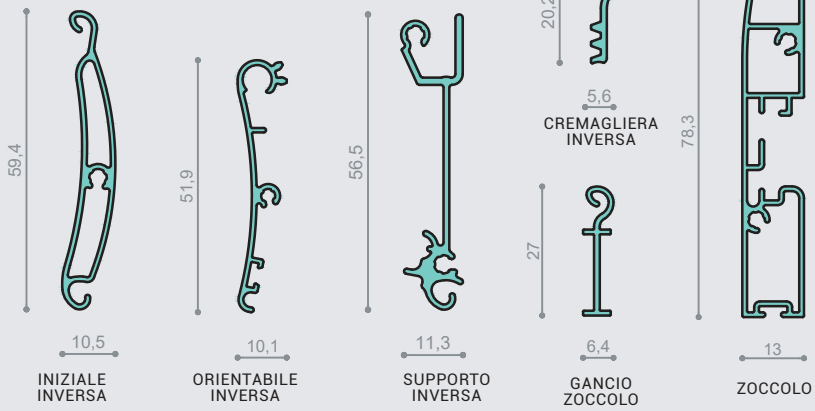

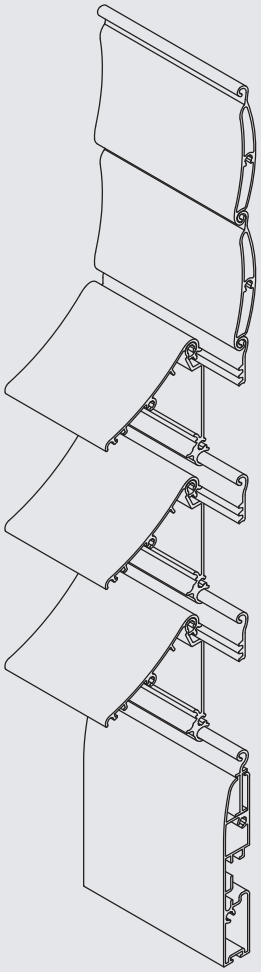

materiale

Alluminio estruso

larghezza max consigliata

4000 mm

prodotto brevettato

---

* Colori disponibili a pag.22

APERTURA A 60°
maggiore areazione e luce

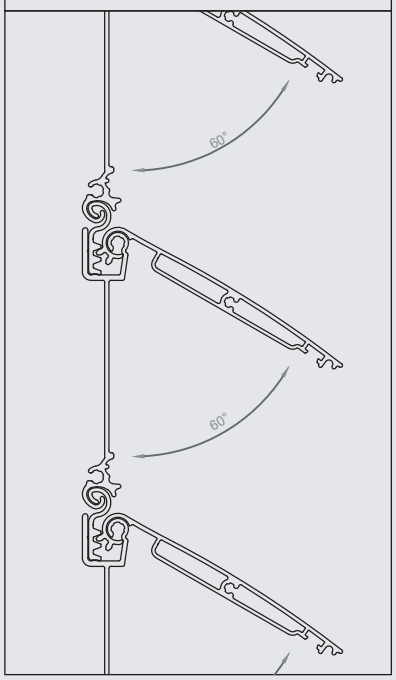

APERTURA A 30°
maggiore privacy

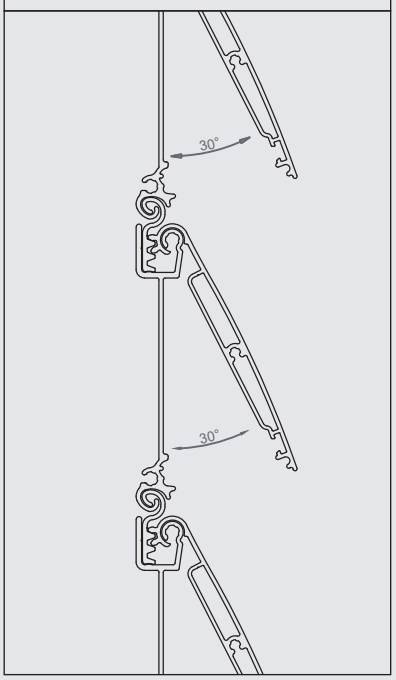

MICROFORATA
microforatura anti insetti

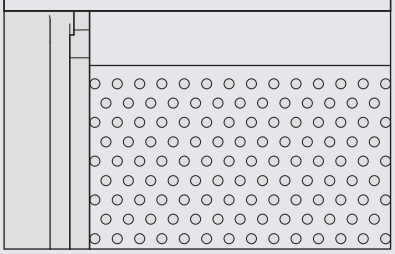

ASOLATA
maggiore areazione e luce

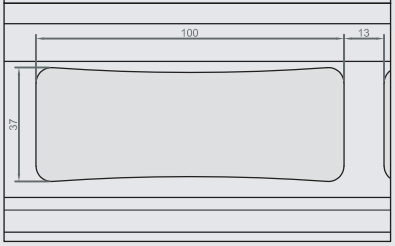

DIAMETRI DI AVVOLGIMENTO

DIAMETRI DI AVVOLGIMENTO **CON RULLO DA 70 mm** 	
H LUCE (mm)	D (mm)
1000	150
1500	170
2000	200
2500	220
3000	240

DIAMETRI DI AVVOLGIMENTO **CON RULLO DA 80 mm** 	
H LUCE (mm)	D (mm)
1000	160
1500	180
2000	210
2500	230
3000	250

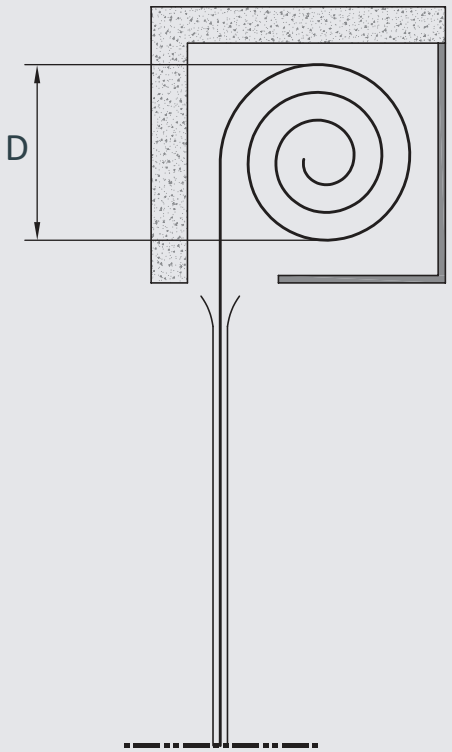

RACCOMANDAZIONI GENERALI

COME MISURARE LA LARGHEZZA



DISTANZA MASSIMA DI 16,5 MM PER LE GUIDE SENZA SPAZZOLINO

PER ULTERIORI DOCUMENTAZIONI TECNICHE POTETE INVIARE UNA RICHIESTA ALLA SEGUENTE MAIL:
blinkroll@t-in.it

PER EVENTUALI INFORMAZIONI TELEFONARE AL SEGUENTE NUMERO:
0832 760191

COME MISURARE L'ALTEZZA

er l'altezza, fornire la misura luce architettonica .
La tapparella verrà realizzata con misure maggiorate, necessarie al corretto funzionamento.



TABELLA COLORI

COLORI STANDARD | SEMPRE DISPONIBILI

S113TN
AVORIO SOFT

SE11TN
SABBIA GAUDI

S817TN
MARRONE SOFT

S701TN
GRIGIO SOFT

C485TN
GRIGIO GRAFITE

S910TN
BIANCO SOFT

S605TN
VERDE FOGLIA SOFT

COLORI PREMIUM | SU ORDINAZIONE

NS
NOCE SCURO

NC
NOCE CHIARO

SE12TN
GRIGIO PERLATO

SE09TN
GRIGIO NOUVEL

SE10TN
GRIGIO METAL

SE05TN
VERDE PALACE

SE04TN
VERDE GIOTTO

S612TN
VERDE SOFT

SE02TN
BLUE SEA

SE01TN
CELESTE PASTELLO

SE03TN
BLUE SEA METALLIZZATO

C065TN
CORTEN

SE07TN
NERO METALLIZZATO

SE08TN
NERO ALTO

ACCESSORI BLINKROLL

FERMI ANTI SOLLEVAMENTO SUPERIORI:

CODICE: **B-LOCK 4**
CODICE: **B-LOCK 5**



**Valido per tutte le BLINKROLL*

FERMI ANTI SOLLEVAMENTO INFERIORI:

CODICE: **CAL-CE20**



**Valido per tutte le Tapparelle BLINKROLL*

ESEMPIO DI GUIDE COMPATIBILI PER BLINKROLL PLUS STRONG E INVERSA

ESEMPIO

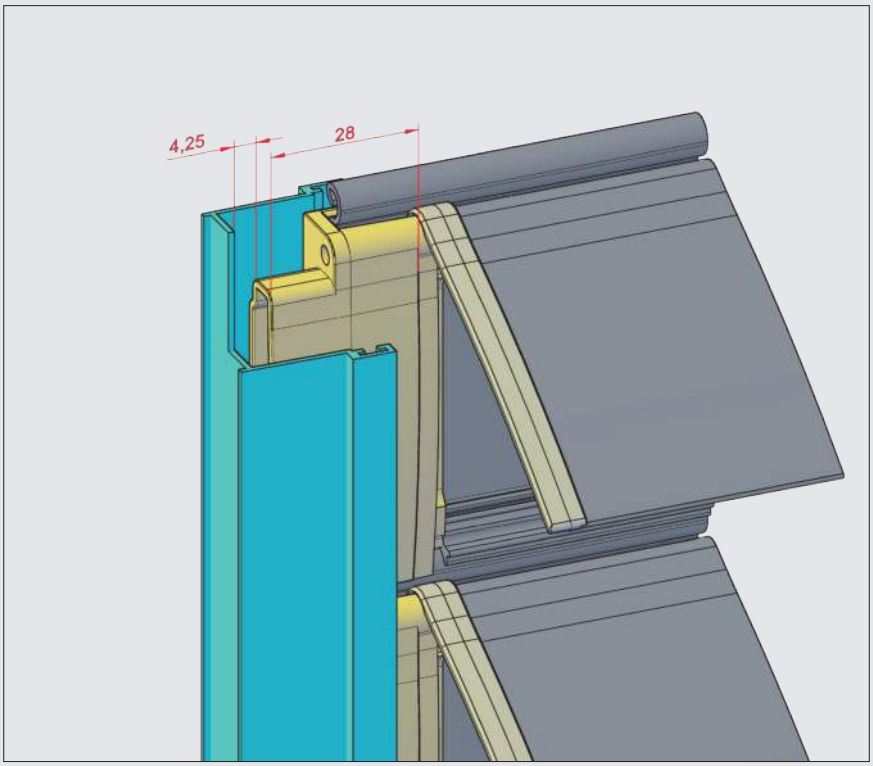

GUIDA

MECCANISMO

TAPPO LAMELLA

OBBLIGATORIO
IL REQUISITO DI PROFONDITÀ DELLA GUIDA ***NON SUPERIORE*** *AI 27 mm.*

DISTANZA MINIMA *DEL MECCANISMO DALL'INTERNO GUIDA DI 4 mm*

DISTANZA MINIMA *TRA GLI SPAZZOLINI DI 15 MM*



“Blinkroll Plus, 4 metri di eleganza, resistenza e design”

CONTATTI

Direzione Commerciale
Italia & Estero:
marketing@t-in.it
+39 388 783 01 88

Ufficio Tecnico:
ufficiotecnico@t-in.it
0832 760191

Ordini Blinkroll:
blinkroll@t-in.it
0832 760191

Logistica:
logistica@t-in.it
0832 760191

Amministrazione:
info@t-in.it
0832 760191

Sede Produttiva:
Via Nilde Iotti n. 1 - 73019
Trepuzzi (LE) - ITALY
P.IVA: *03296100757*
Telefono : 0832 760191
www.t-in.it
www.blinkroll.it

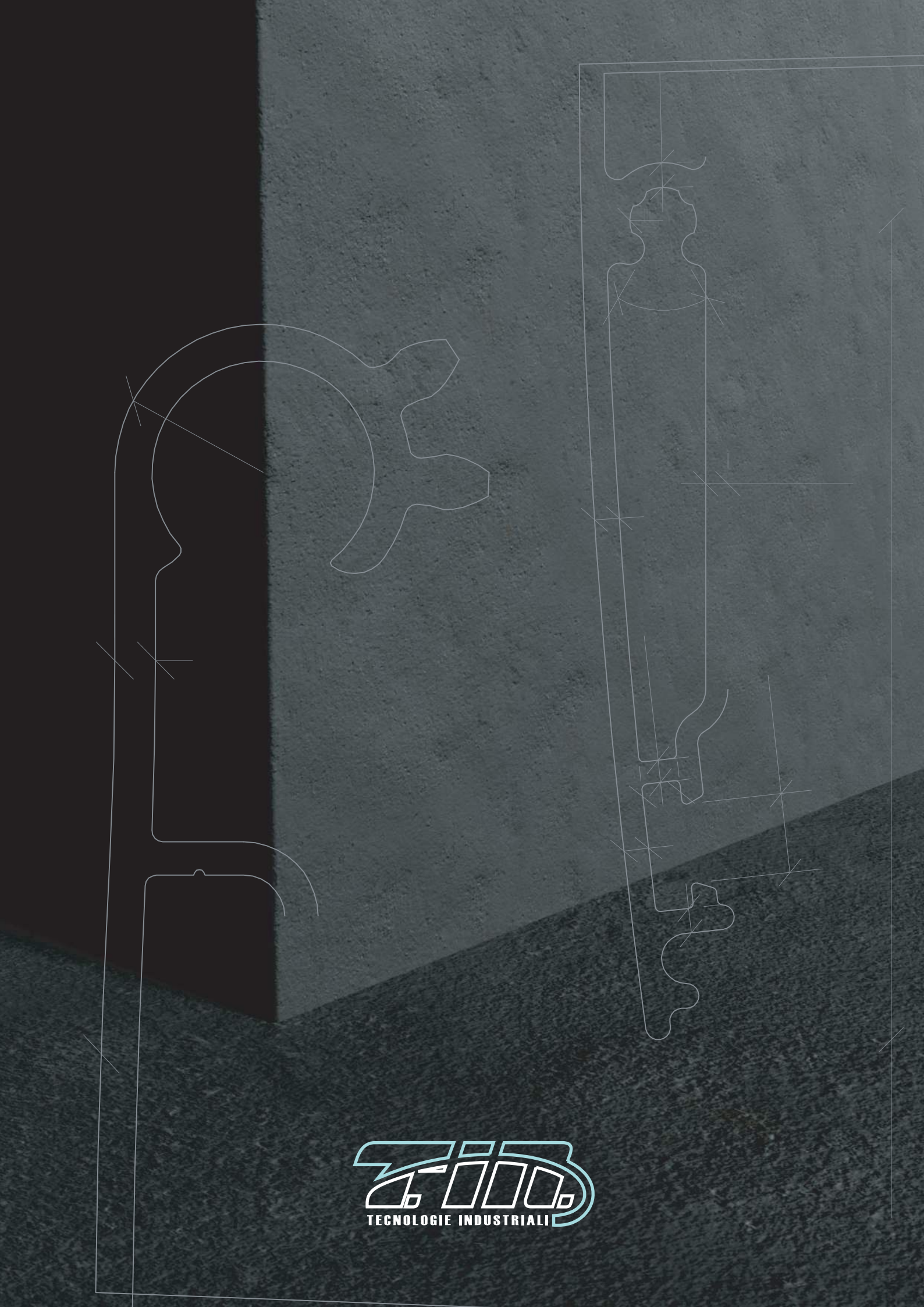
TECNOLOGIE INDUSTRIALI